КОЛЕКТОРНА СИСТЕМА

НАПРЕЧЕН РАЗРЕЗ 1-1 М 1:20

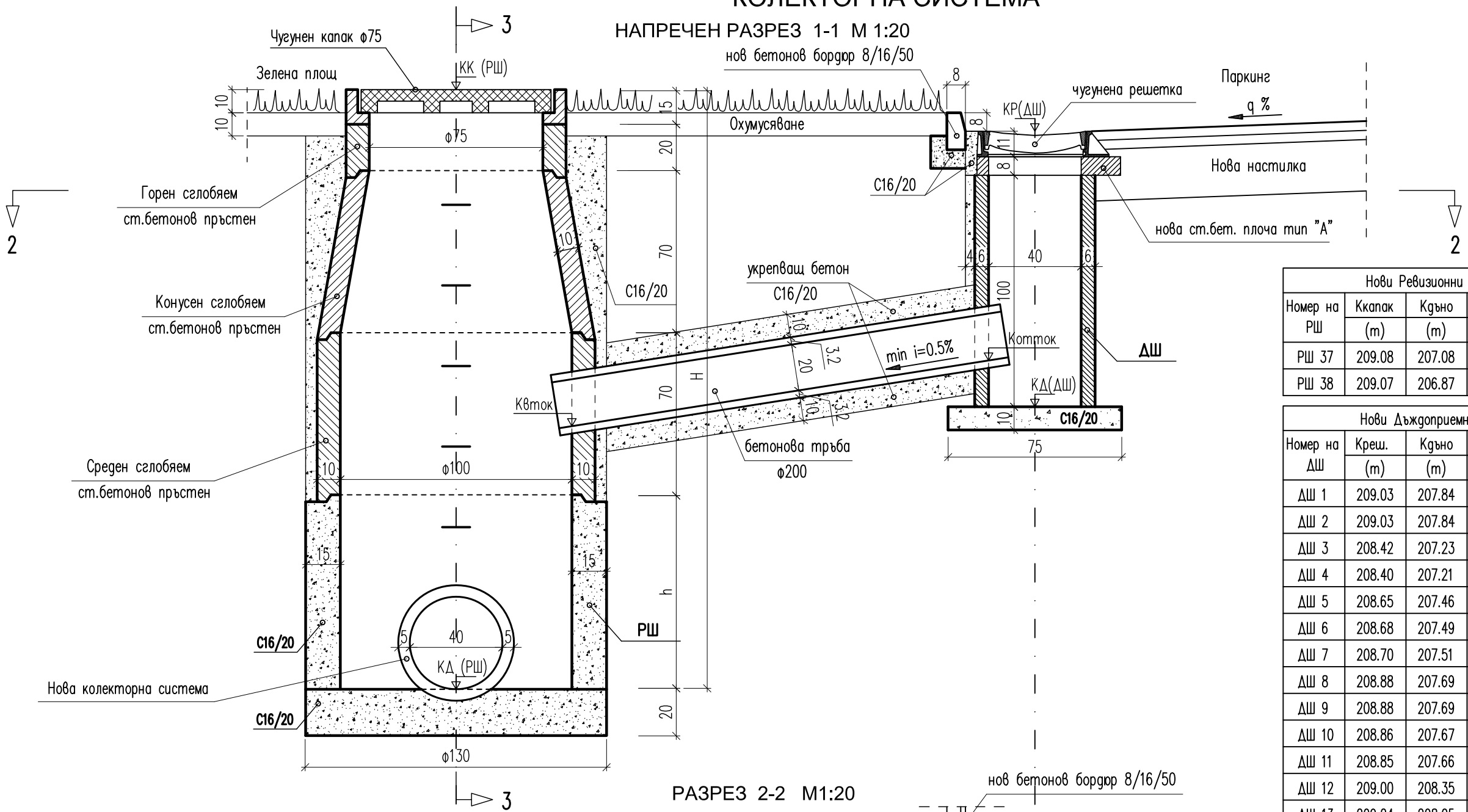

Нови Ревизионни шахти				
Номер на РШ	Ккапак (m)	Кдъно (m)	H (cm)	h (cm)
РШ 37	209.08	207.08	200	25
РШ 38	209.07	206.87	220	45

Нови Дъждоприемни шахти					РШ, в която се оттича ДШ		
Номер на ДШ	Креш. (m)	Кдъно (m)	Котток (m)	Квток (m)	Номер на РШ	Ккапак (m)	Кдъно (m)
ДШ 1	209.03	207.84	208.04	207.98	РШ 1	209.07	~207.35
ДШ 2	209.03	207.84	208.04	207.98	РШ 1	209.07	~207.35
ДШ 3	208.42	207.23	207.43	207.35	РШ 3	208.62	206.77
ДШ 4	208.40	207.21	207.41	207.32	РШ 4	208.78	206.74
ДШ 5	208.65	207.46	207.66	207.57	РШ 7	208.86	206.84
ДШ 6	208.68	207.49	207.69	207.57	РШ 8	209.01	206.88
ДШ 7	208.70	207.51	207.71	207.57	РШ 8	209.01	206.88
ДШ 8	208.88	207.69	207.89	207.81	РШ 12	209.04	207.45
ДШ 9	208.88	207.69	207.89	207.83	РШ 12	209.04	207.45
ДШ 10	208.86	207.67	207.87	207.83	РШ 37	209.08	207.08
ДШ 11	208.85	207.66	207.86	207.82	РШ 37	209.08	207.08
ДШ 12	209.00	208.35	208.37	208.13	РШ 16	209.21	207.62
ДШ 13	209.24	208.05	208.25	208.18	РШ 18	210.34	208.14
ДШ 14	209.63	208.98	209.00	208.91	РШ 33	209.53	~207.75
ДШ 15	209.30	208.11	208.31	208.28	РШ 32	209.36	207.93
ДШ 16	209.30	208.11	208.31	208.28	РШ 32	209.36	207.93

РАЗРЕЗ 2-2 М1:20

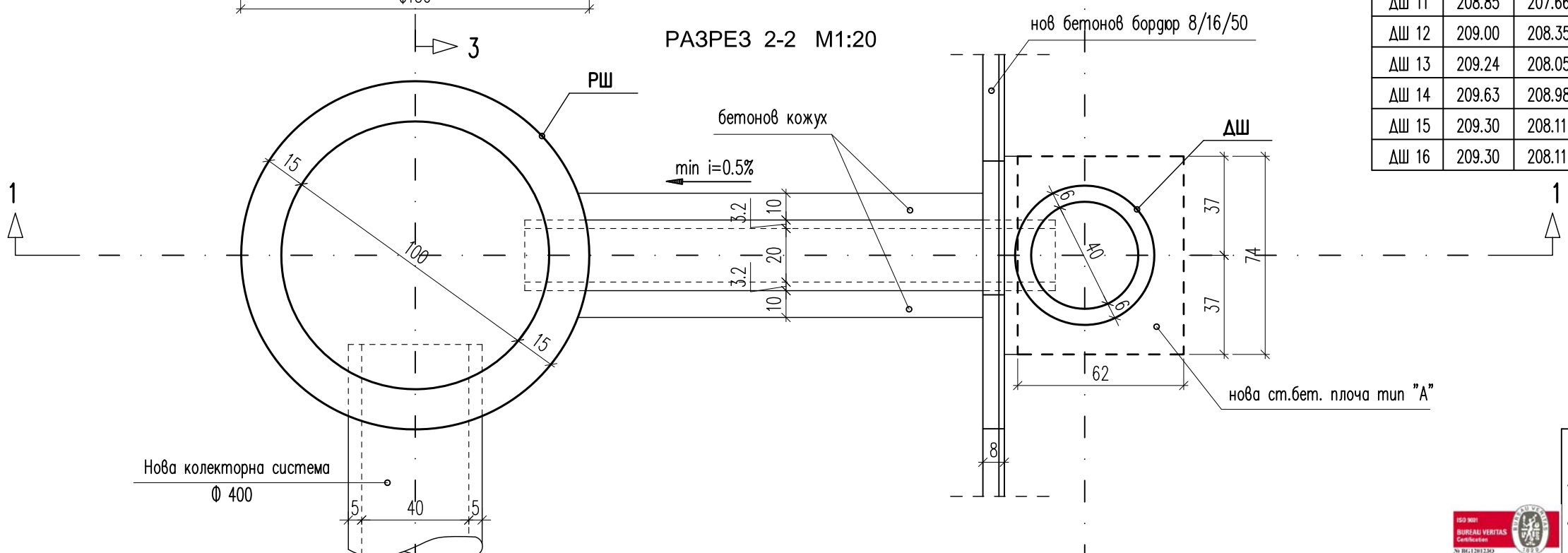

Съгласували	ЧАСТ	Име и фамилия	Подпис
	ПЪТНА	инж. Йордан Прашанов	
	ГЕОДЕЗИЯ	инж. Никола Доцев	
	ПБЗУТ	инж. Георги Петров	
	ОД и ВОД	инж. Николаа Терзиев	
	ЕЛЕКТРИЧЕСКА	инж. Георги Георгиев	
	ОТВОДНЯВАНЕ	инж. Миглена Караалева	

ПРОЕКТАНТ: / ИНЖ. МИГЛЕНА КАРАЯЛЕВА /	Р-ТЕЛ АТЕЛИЕ: / ИНЖ. ЙОРДАН ПРАШАНОВ /	УПРАВИТЕЛ: / ИНЖ. Л.СИМЕОНОВ /	РЕПУБЛИКА БЪЛГАРИЯ МИНИСТЕРСТВО НА РЕГИОНАЛНОТО РАЗВИТИЕ И БЛАГОУСТРОЙСТВОТО ИЗПЪЛНИТЕЛ: " ПЪТПРОЕКТ – 2000 " ООД гр.София 1606 ул. "Камен Андреев" 24 ВЪЗЛОЖИТЕЛ: ОБЩИНА КРУМОВГРАД	ДОГОВОР No ФАЗА ТП МАЩАБ 1:20	ОБЕКТ: БЛАГОУСТРОЯВАНЕ НА ж.к. "ДРУЖБА", град КРУМОВГРАД ЧАСТ: ПЪТНА СЪДЪРЖАНИЕ: ПЛАН ЗА ОТВОДНЯВАНЕ – РАЗРЕЗИ НА КОЛЕКТОРНА СИСТЕМА	03/2019 ЧЕРТЕЖ No 5.2